ZO.10.2024

SCHEMAT DASZKU Z WIATROŁAPAMI
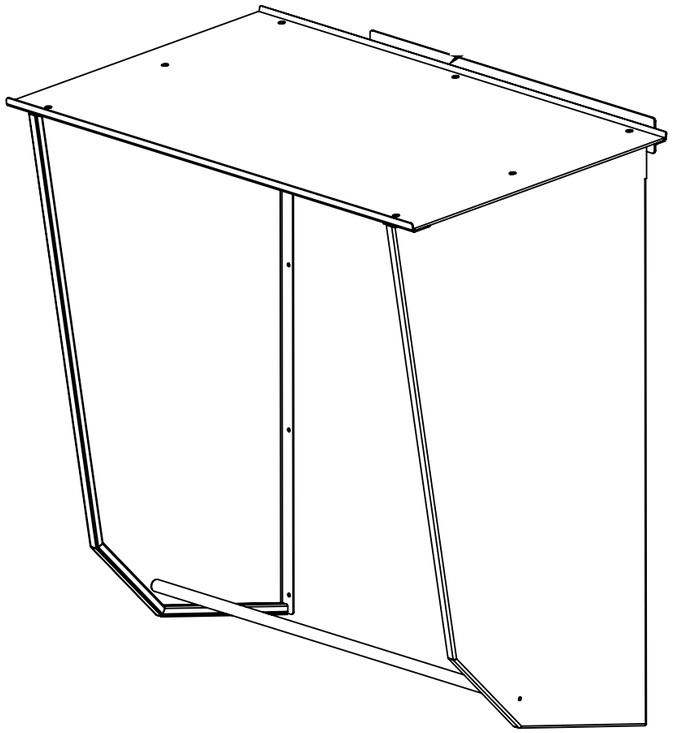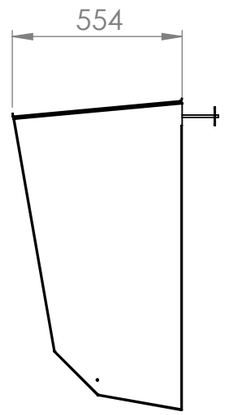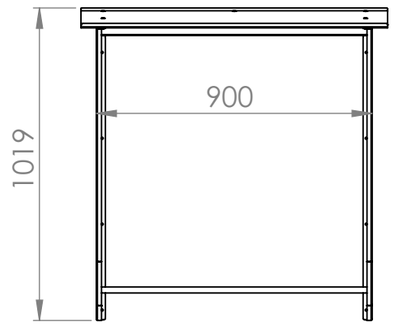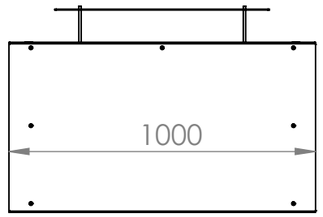
ZAŁĄCZNIK NR 4